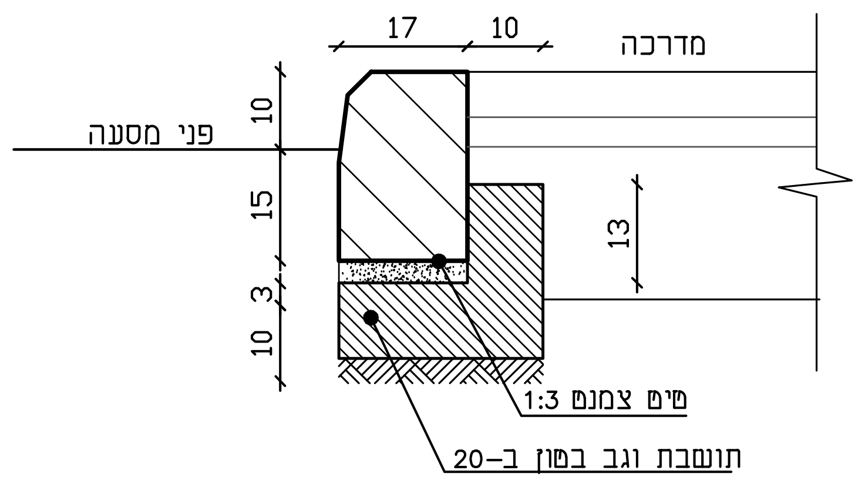
17
10
מדרכה
פני מסעה
10
15
13
3
10
טיט צמנט 1:3
תושבת וגב בטון ב-20

פרט הנחת אבן שפה רגילה
קנ"מ 1:10

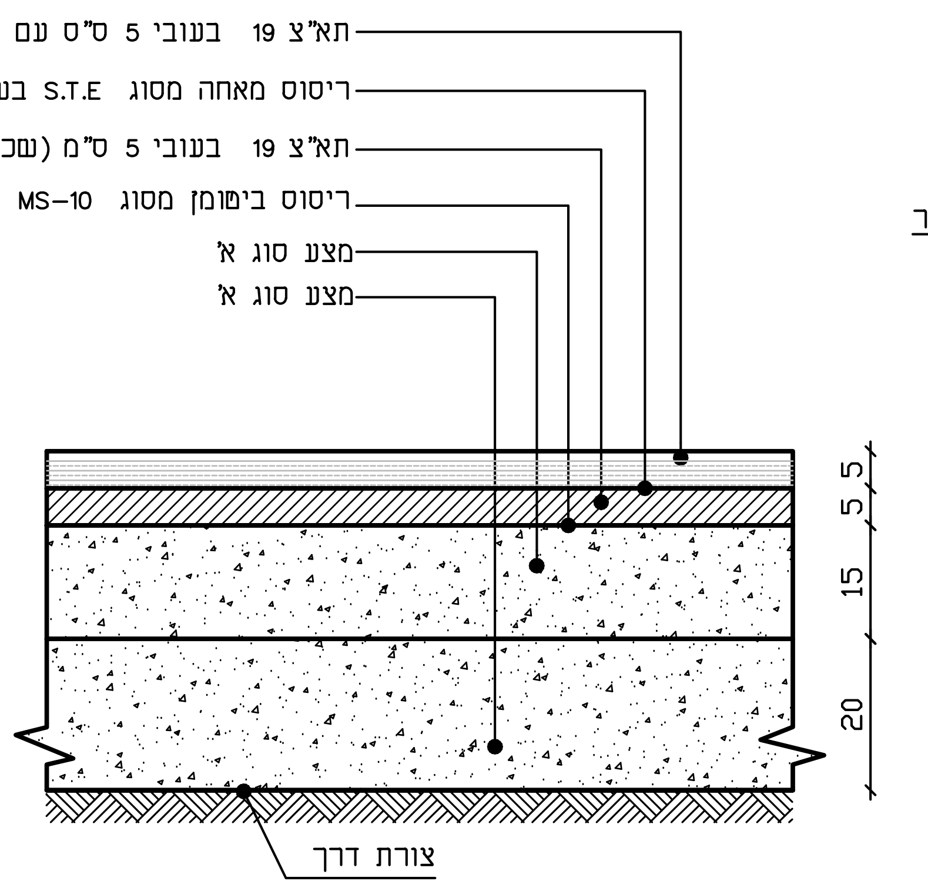
תא"צ 19 בעובי 5 ס"ס עם אגרגט גס גירי/דולומיטי סוג א' וביטומן PG70-10
ריסוס מאחה מסוג S.T.E בשיעור 0.25 ק"ג\מ"ר
תא"צ 19 בעובי 5 ס"מ (שכבה מקשרת) עם אגרגט גס גירי/דולומיטי סוג א' וביטומן PG68-10
ריסוס ביטומן מסוג MS-10 בשיעור 1 ק"ג\מ"ר
מצע סוג א'
מצע סוג א'
5
5
15
20
צורת דרך

פרט מבנה מסעה
קנ"מ 1:10

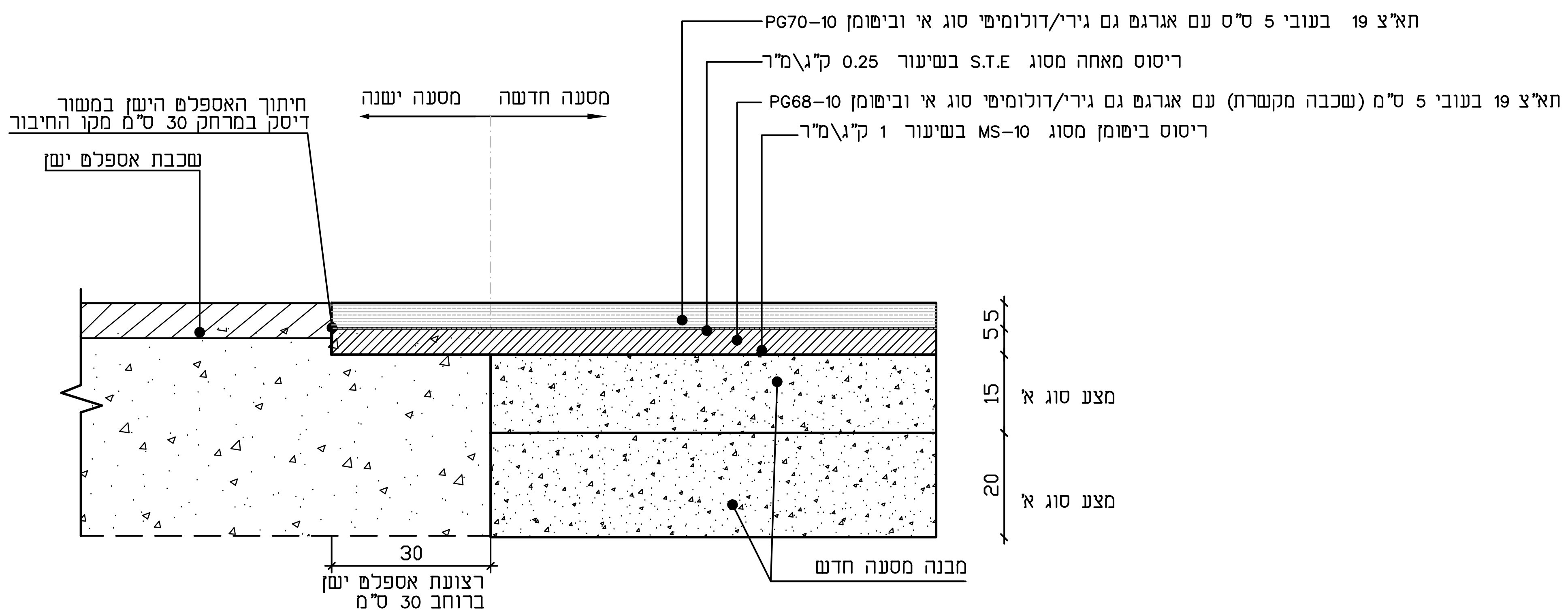
תא"צ 19 בעובי 5 ס"ס עם אגרגט גס גירי/דולומיטי סוג אי וביטומן PG70-10
ריסוס מאחה מסוג S.T.E בשיעור 0.25 ק"ג\מ"ר
תא"צ 19 בעובי 5 ס"מ (שכבה מקשרת) עם אגרגט גס גירי/דולומיטי סוג אי וביטומן PG68-10
ריסוס ביטומן מסוג MS-10 בשיעור 1 ק"ג\מ"ר
חיתוך האספלט הישן במשור
דיסק במרחק 30 ס"מ מקו החיבור
מסעה ישנה
מסעה חדשה
שכבת אספלט ישן
5
5
15
20
מצע סוג א'
מצע סוג א'
30
רצועת אספלט ישן
ברוחב 30 ס"מ
לפירוק
מבנה מסעה חדש

פרט התחברות מסעה חדשה וישנה

קנ"מ 1:10

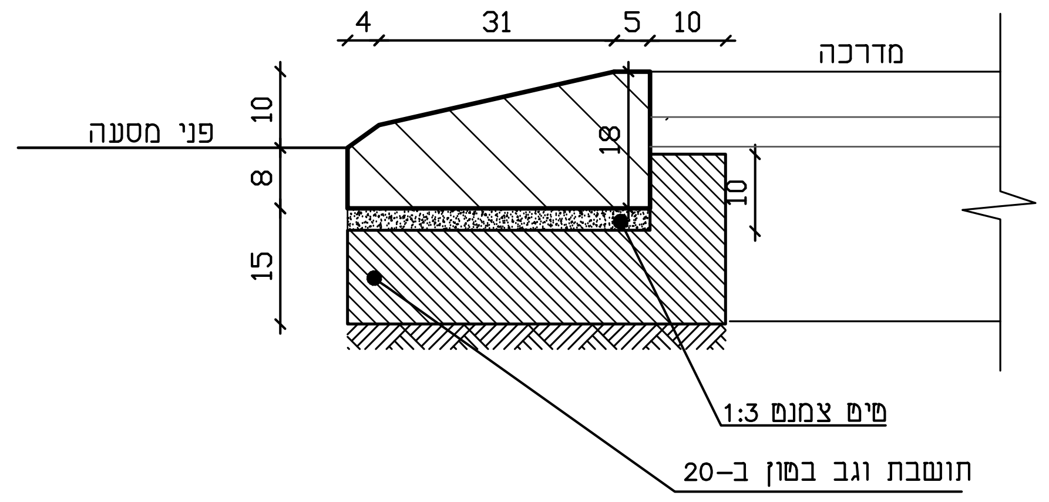
4
31
5
10
מדרכה
פני מסעה
10
8
15
18
10
טיט צמנט 1:3
תושבת וגב בטון ב-20

פרט הנחת אבן שפה מונמכת לעלית לרכב
קנ"מ 1:10

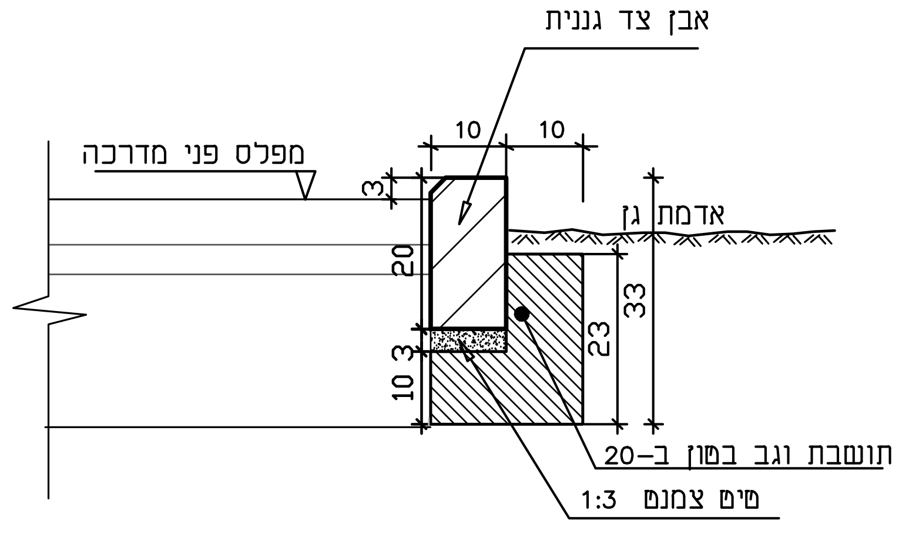
אבן צד גננית
10
10
מפלס פני מדרכה
3
אדמת גן
20
23
33
10
3
תושבת וגב בטון ב-20
טיט צמנט 1:3

פרט הנחת אבן צד גננית
קנ"מ 1:10

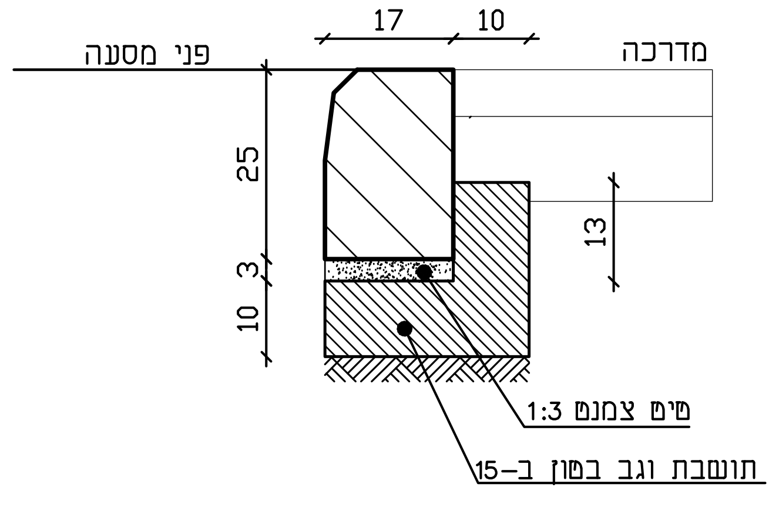
17
10
פני מסעה
מדרכה
25
13
3
10
טיט צמנט 1:3
תושבת וגב בטון ב-15

פרט הנחת אבן שפה מונמכת

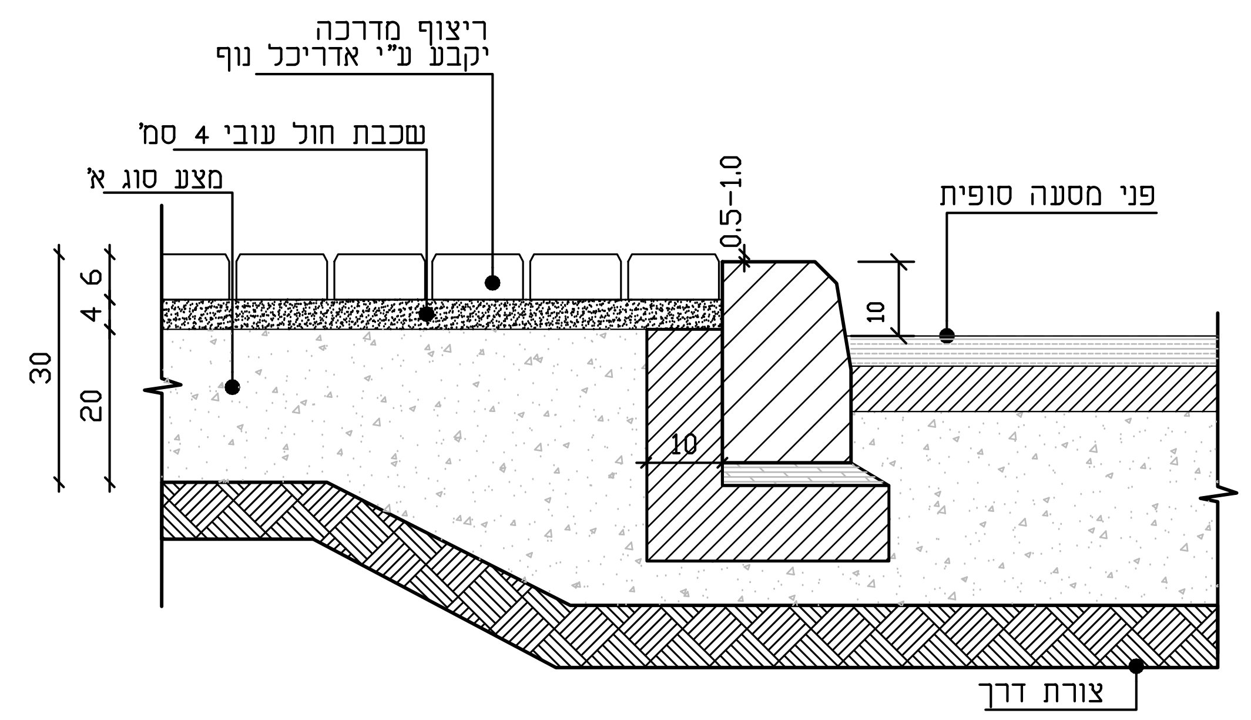
ריצוף מדרכה
יקבע ע"י אדריכל נוף
שכבת חול עובי 4 סמ'
מצע סוג א'
0.5-1.0
פני מסעה סופית
10
6
4
30
20
10
צורת דרך

פרט מבנה מדרכה עם ריצוף אבן משתלבת
קנ"מ 1:10

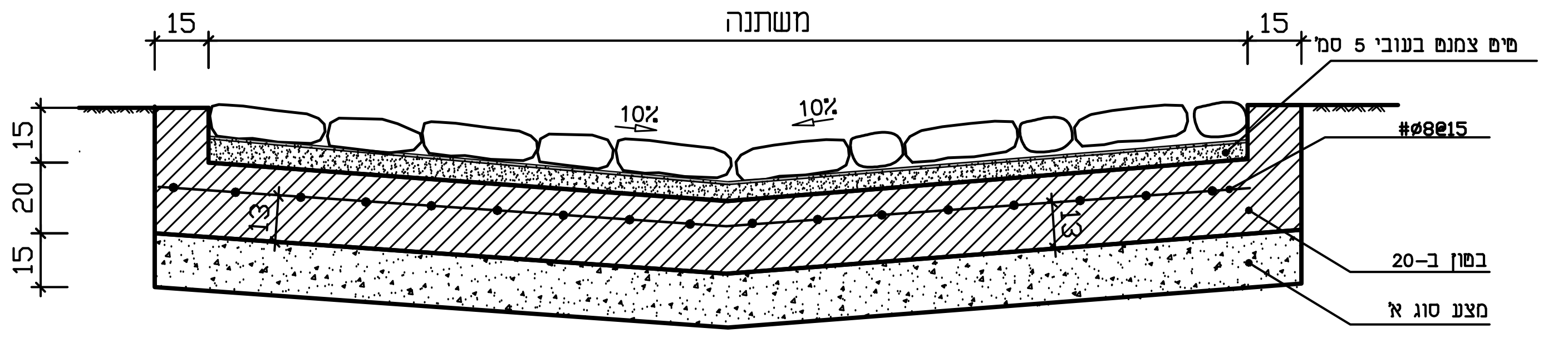
15
משתנה
15
טיט צמנט בעובי 5 סמ'
10%
10%
#ø8@15
13
13
15
20
15
בטון ב-20
מצע סוג א'

חתך א-א תעלת ריפרף
קנ"מ 1:20

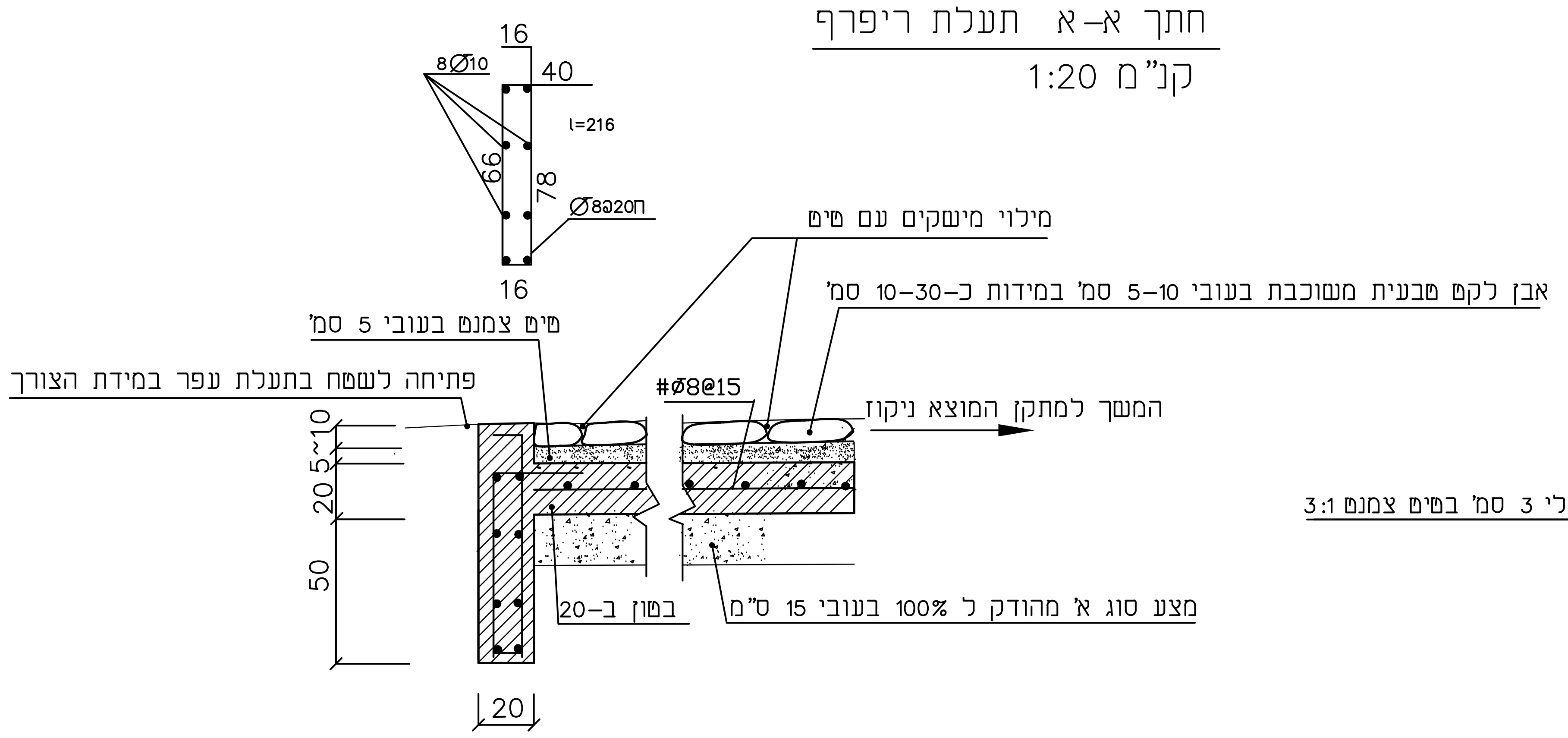
16
8Ø10
40
l=216
66
78
Ø8@20п
16
מילוי מישקים עם טיט
אבן לקט טבעית משוכבת בעובי 5-10 סמ' במידות כ-10-30 סמ'
טיט צמנט בעובי 5 סמ'
פתיחה לשטח בתעלת עפר במידת הצורך
#Ø8@15
המשך למתקן המוצא ניקוז
10~5
20
50
בטון ב-20
מצע סוג א' מהודק ל 100% בעובי 15 ס"מ
20

חתך ב-ב (משטח בטון ריפרף)
קנ"מ 1:20

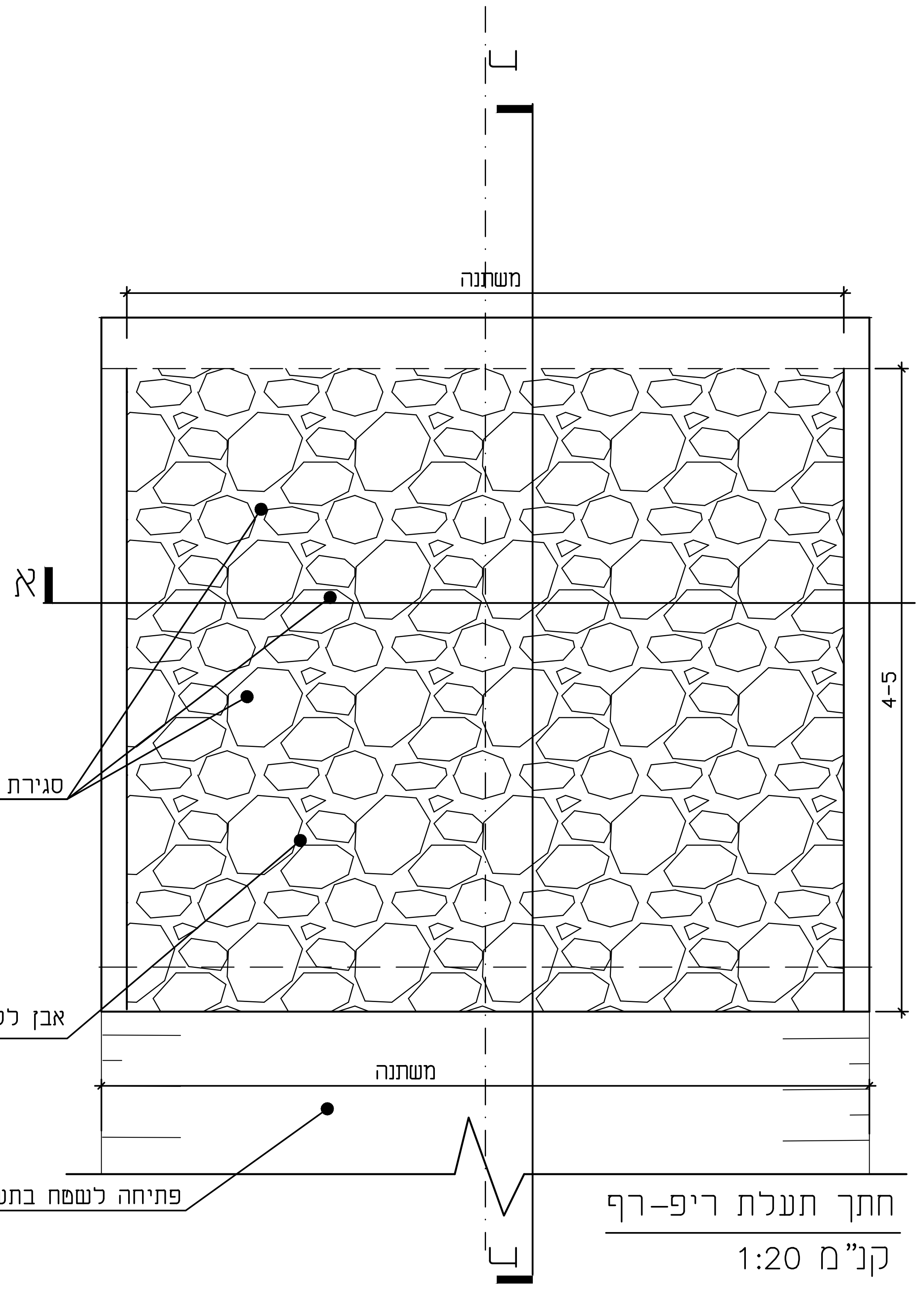
ב
משתנה
א
סגירת מישקים רוחב מקסימלי 3 סמ' בטיט צמנט 3:1
4-5
אבן לקט טבעית משוכבת בעובי 5-10 סמ' במידות כ-20-30 סמ'
משתנה
פתיחה לשטח בתעלת עפר במידת לצורך
ב

חתך תעלת ריף-רף
קנ"מ 1:20

מס'	שנויים	תאריך	בדק
1	עדכון תכנית	24/06/24	גד

○ לאשור | ○ לעיון | ⊗ למכרז | ○ לבצוע

המזמין : מועצה מקומית בית אל

מבנה: כביש מקווה

תכנית :פרטי מבנה

	קנ"מ	מס'
תאריך:30/04/24	1:10 1:20	315-5

קובץ במחשב : DWG \B-e-Gan Ieladim-Mikve\set\Pretim

גד נובק הנדסה אזרחית